Ausfräsung in der Oberseite / cut out in the top part

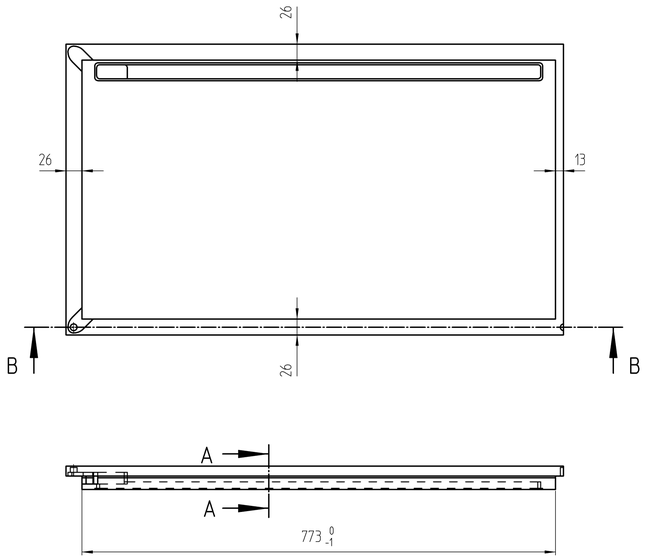

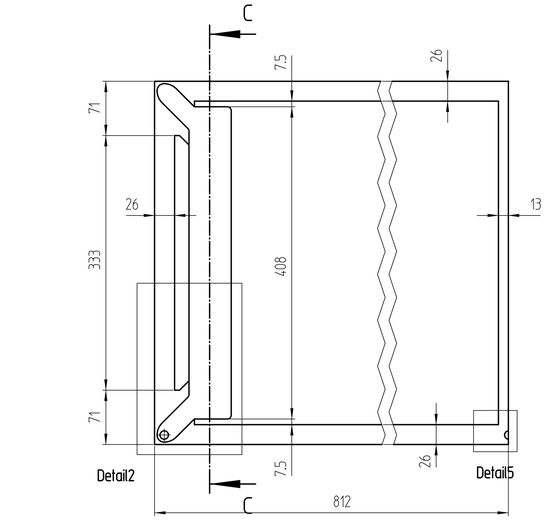

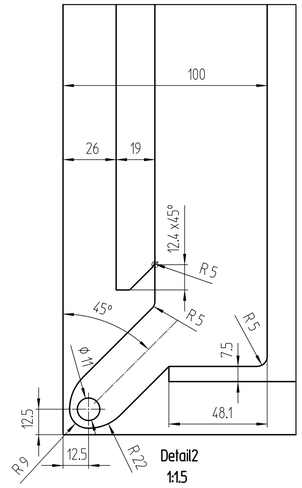

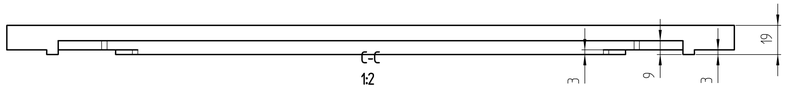

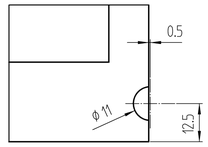

-Zweischaliger Deckel-Aufbau, mit einseitiger Leuchte /
two-part top-construction, with one-sided light.
-Verklebt oder zb. geschraubt im Leuchtenkanal /
glued or for example screwed in the light channel.
-Verkabelung und Stecker finden in der Ausfrässung platz /
cabling and plugs are in the cut out.

-Deckel kpl. zusammen verleimt /
both parts complete glued.
-Elektrifizierung nachträglich möglich /
electrification later possible.

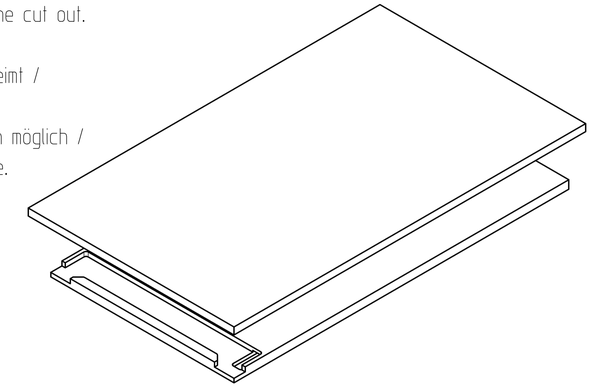

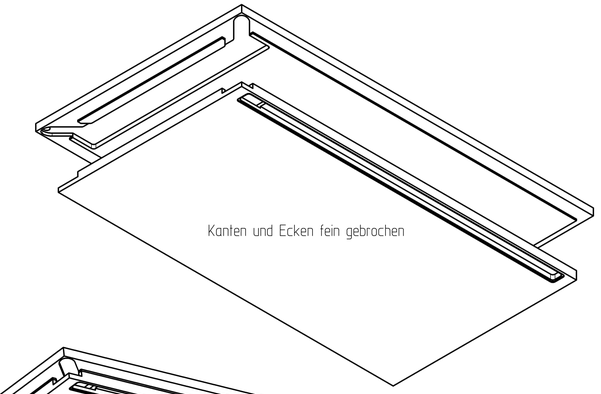

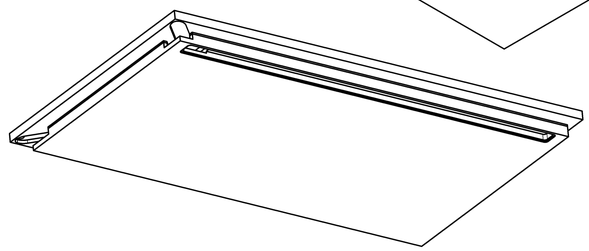

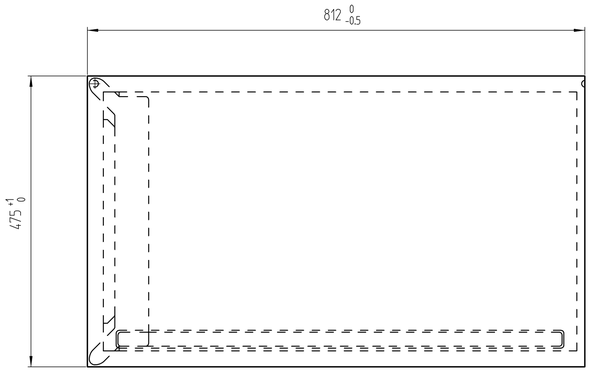

Ausfräsung in der Unterseite / cut out in the bottom part

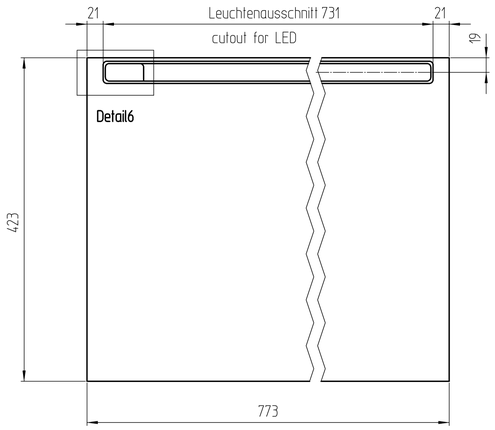

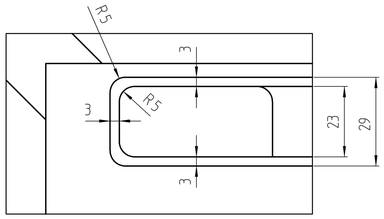

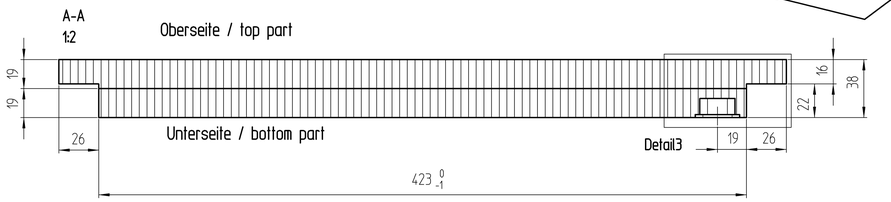

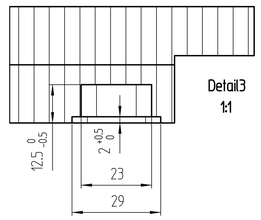

2mm sind einzuhalten, unabhängig
von der Dicke der Platte

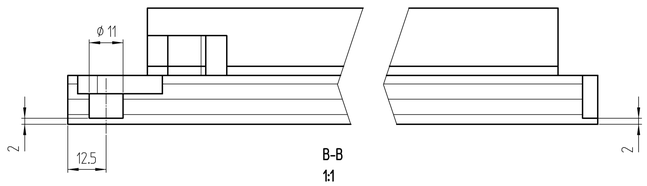

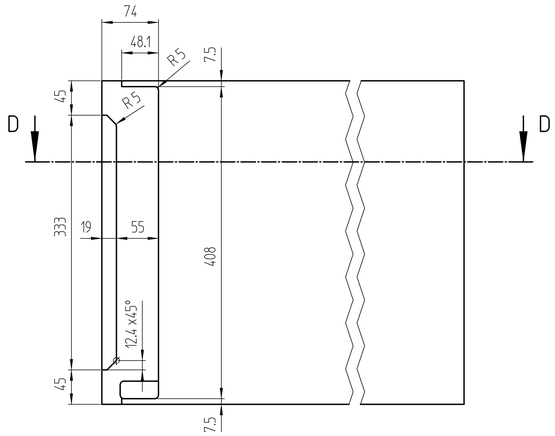

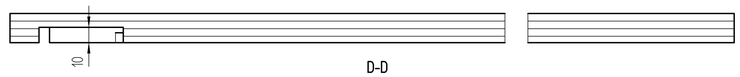

Plattemaße alle incl. Kanten

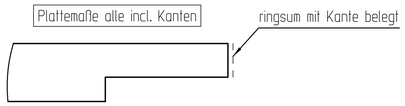

Plattenwerkstoff und Oberfläche nach Auftrag

Definierte Schmalseiten mit Kante belegt.

Belegte Kante mit min. Radius R2mm versehen

Piece	Designation/Description	Drawing/Mat.-Nr.	Pos	Material	DIN/VBN	Remark
Changings						

Used by			First used for		Foreign designation	Format	Index	Sheet
	Date	Name	Weight/kg 9.512		Development No.			
Designed	10.07.20	Studer_A	Free Dim. Tol. HT 25	Main Scale 1:5	704-734	1	A	1/1
Released	31.07.20	Studer_A						
In Change					Replacement for			

Designation: Abdeckplatte aussen A800 li. Leuchte einseitig T475

Project: Customer901

www.visplay.com

visplay

Any intellectual property right subsisting in this drawing is owned by our companies. Transmitting, using or copying without permission is prohibited.
Ohne unsere Genehmigung darf diese Zeichnung weder kopiert noch an Drittpersonen weitergegeben werden.