Ausfräsung in der Oberseite / cut out in the top part

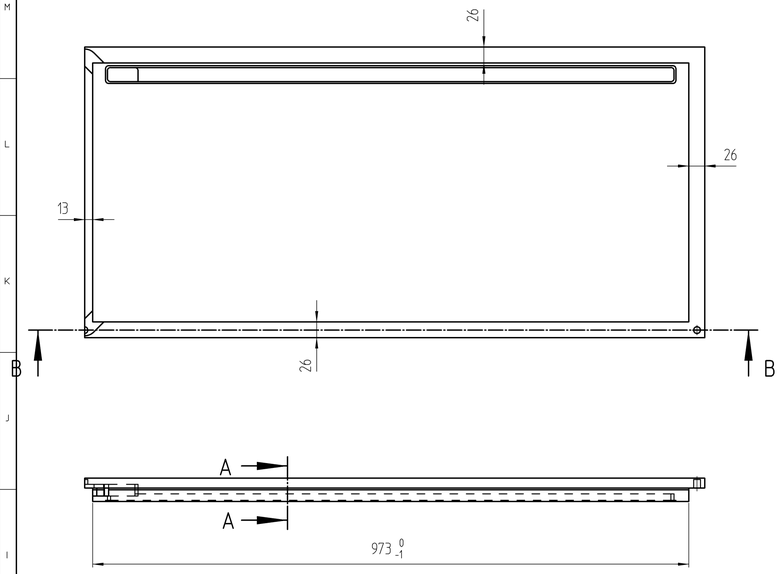

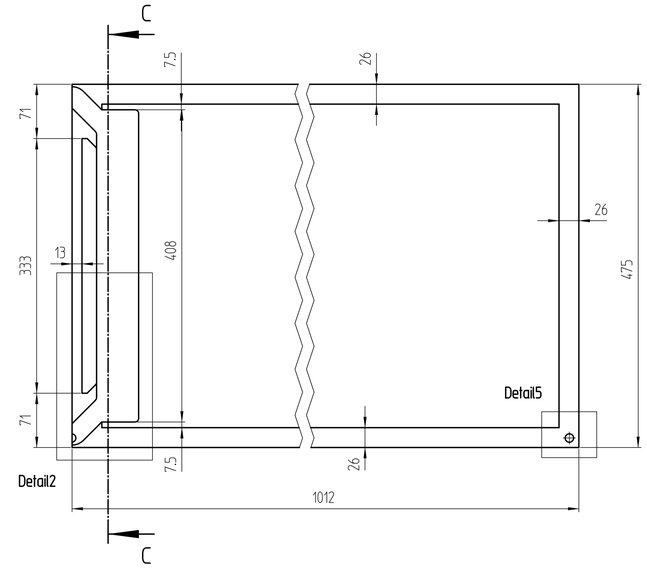

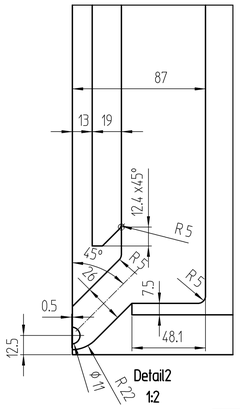

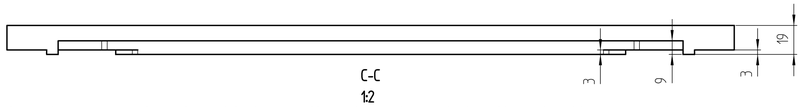

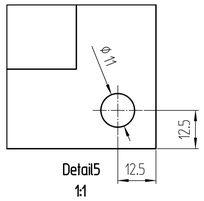

-Zweischaliger Deckel-Aufbau, mit beidseitiger Leuchte /
two-part top-construction, with two-sided light.
-Verklebt oder zb. geschraubt im Leuchtenkanal /
glued or for example screwed in the light channel.
-Verkabelung und Stecker finden in der Ausfrässung platz /
cabling and plugs are in the cut out.

-Deckel kpl. zusammen verleimt /
both parts complete glued.
-Elektrifizierung nachträglich möglich /
electrification later possible.

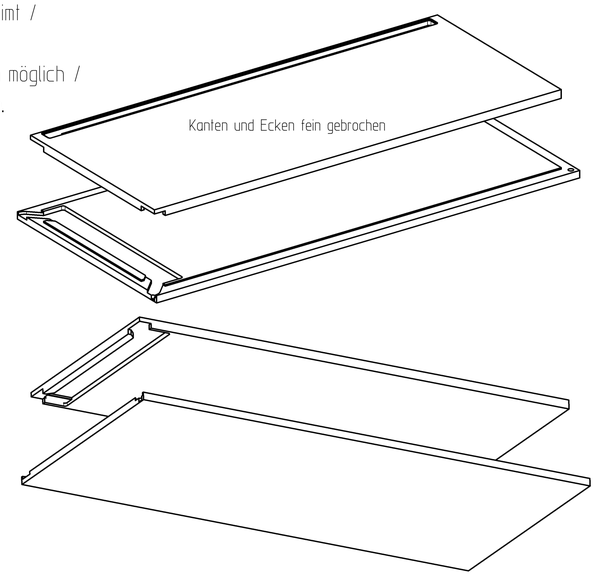

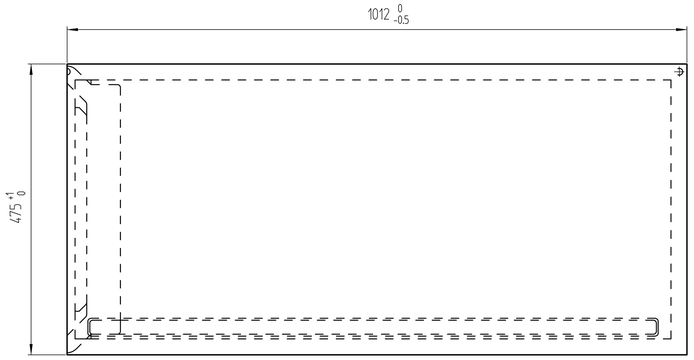

Ausfräsung in der Unterseite / cut out in the bottom part

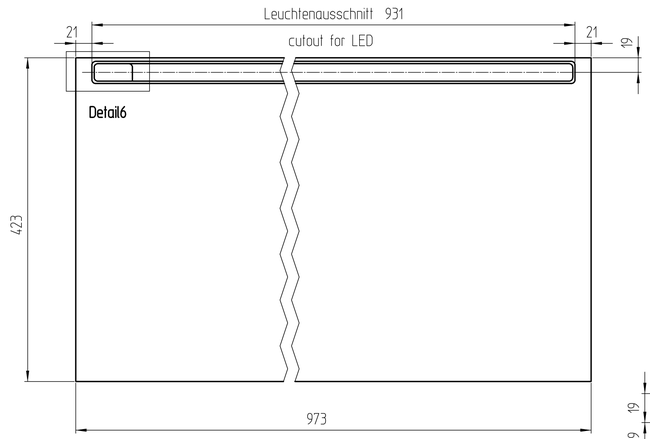

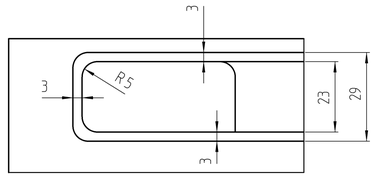

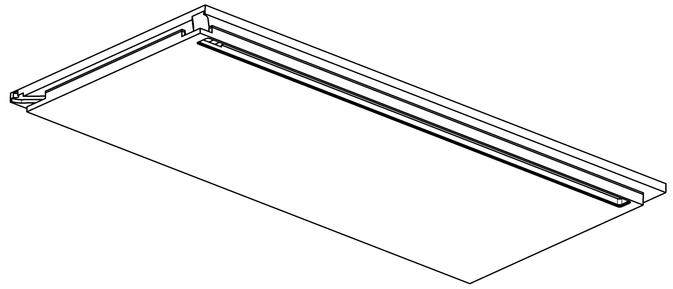

2mm sind einzuhalten, unabhängig
von der Dicke der Platte

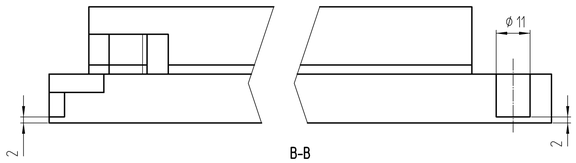

B-B
1:1

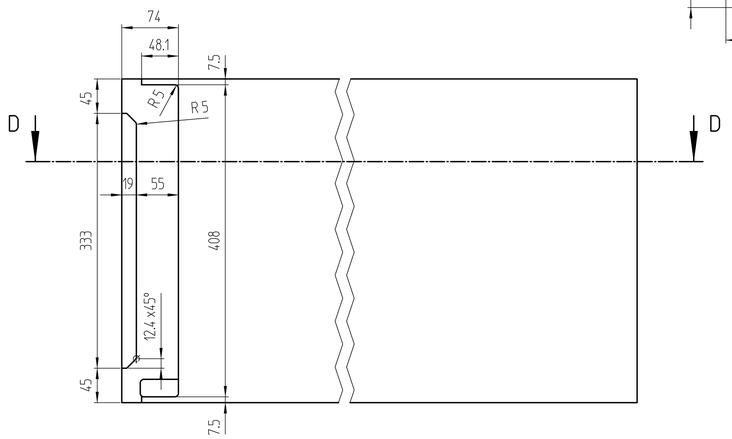

A-A
1:2

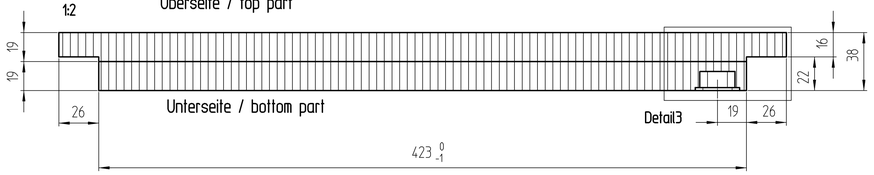

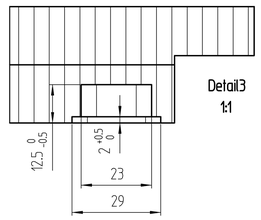

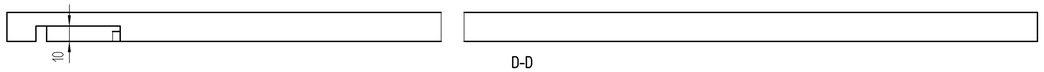

D-D
1:2

Plattemaße alle incl. Kanten

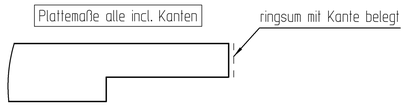

Plattenwerkstoff und Oberfläche nach Auftrag

Definierte Schmalseiten mit Kante belegt.

Belegte Kante mit min. Radius R2mm versehen

Piece	Designation/Description		Drawing/Mat.-Nr.	Pos	Material	DIN/VBN	Remark
Changings							
	B Zeichnung jetzt nur 1 Variante, 2x19 Platten				Renk_A		05.03.20
Used by			First used for		Foreign designation	Format	Index / Sheet
	Date	Name	Weight/kg 12,004		Development No.		
Designed	13.11.19	Studer_A	Free Dim. Tol. HT 25	Main Scale 1:5	704-165	1	B 1/1
Released	09.03.20	Renk_A					
In Change					Replacement for		

Designation: Abdeckboden außen A1000 re. Leuchte einseitig

Project: Customer901

www.visplay.com

visplay

Any intellectual property right subsisting in this drawing is owned by our companies. Transmitting, using or copying without permission is prohibited.
Ohne unsere Genehmigung darf diese Zeichnung weder kopiert noch an Drittpersonen weitergegeben werden.