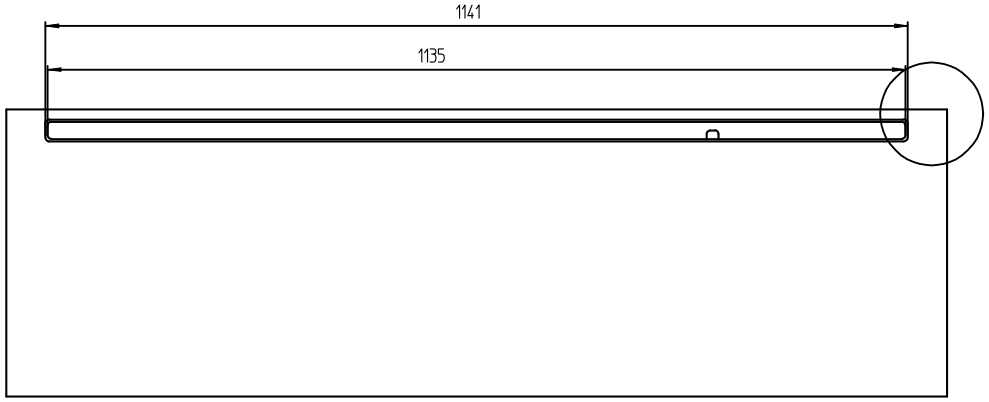

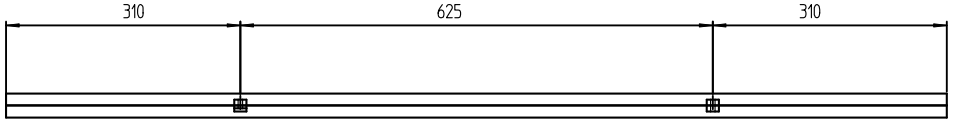

Rückansicht/ back side

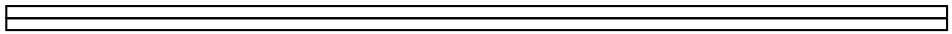

Detail1
2:1

Detail1

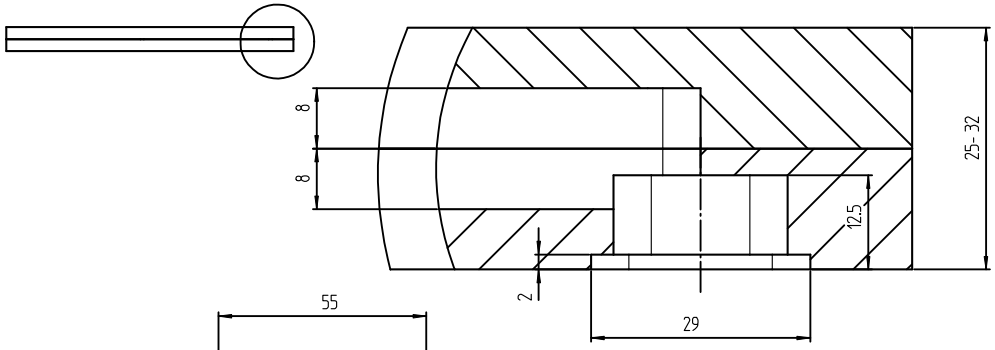

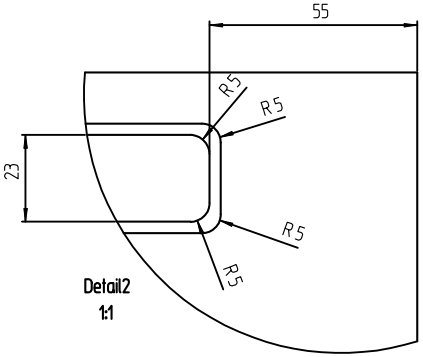

Detail2
1:1

Material und Oberfläche nach Auftrag
material and surface respective order

Vertiefung zur Reduzierung des Eigengewicht/
reducing dead load with cavity

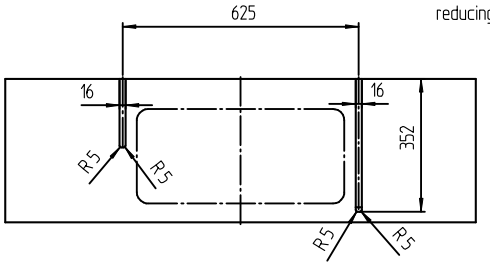

Innenseite Platte unten
internial view lower plate
1:10

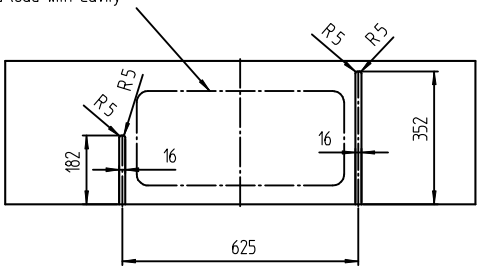

Innenseite Platte oben
internial view upper plate
1:10

Piece	Designation/Description	Drawing/Mat.-Nr.	Pos	Material	DIN/VBN	Remark
Changings						

Used by			First used for		Foreign designation	Format	Index	Sheet
	Date	Name	Weight/kg	62,467	Development No.			
Designed	30.04.26	Ewald_A	Free Dim. Tol.	Main Scale	800-6342	2	A	1/1
Released	30.04.26	Ewald_A	HT 25	1:5				
In Change					Replacement for			

Designation Holztablar 1245x380x25-32

Project
Customer 991

www.visplay.com

visplay

Any intellectual property right subsisting in this drawing is owned by our companies. Transmitting, using or copying without permission is prohibited.
Ohne unsere Genehmigung darf diese Zeichnung weder kopiert noch an Drittpersonen weitergegeben werden.