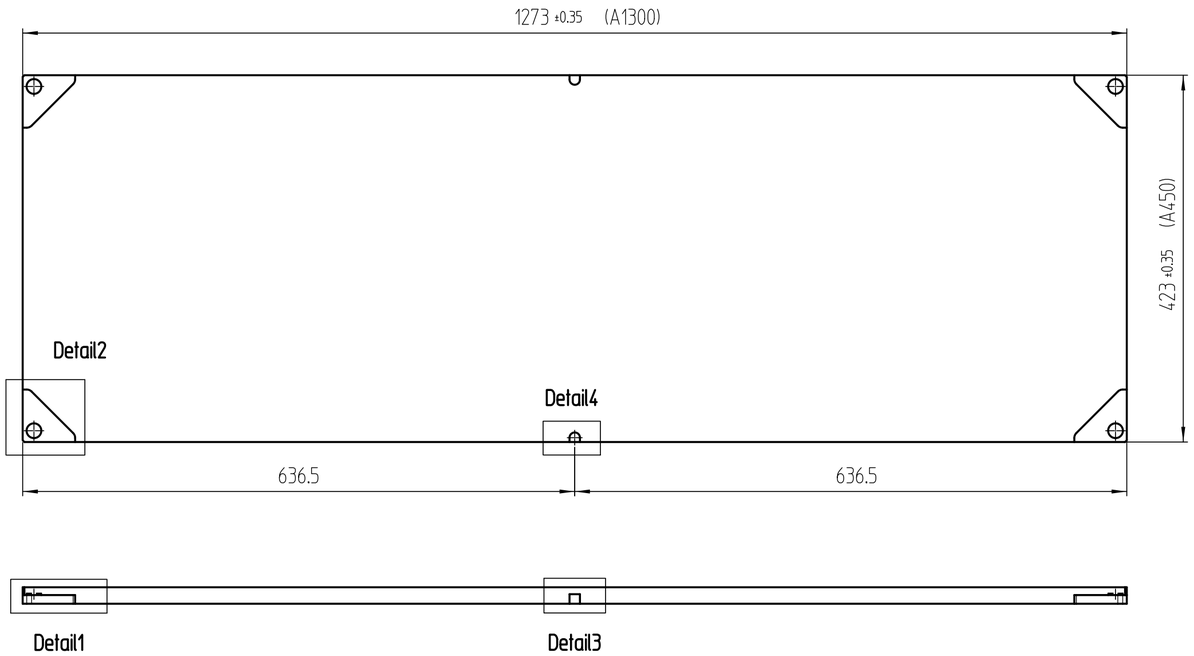

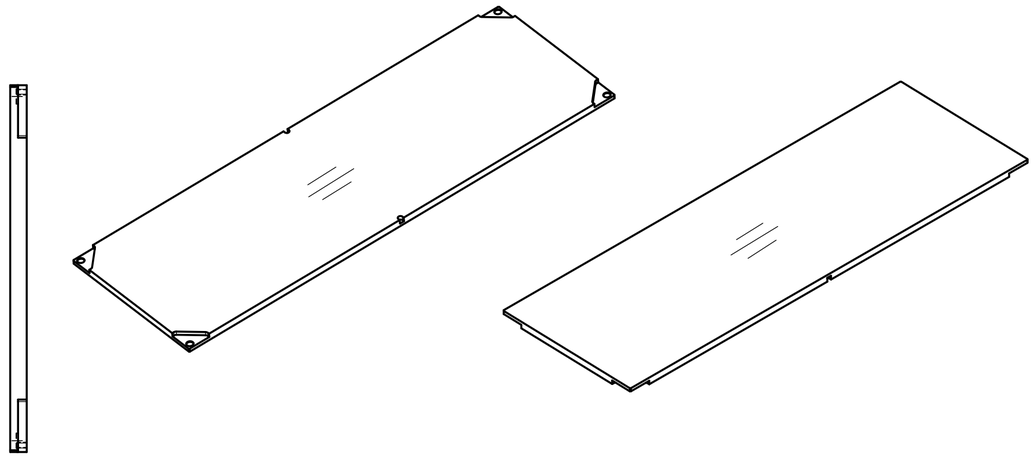

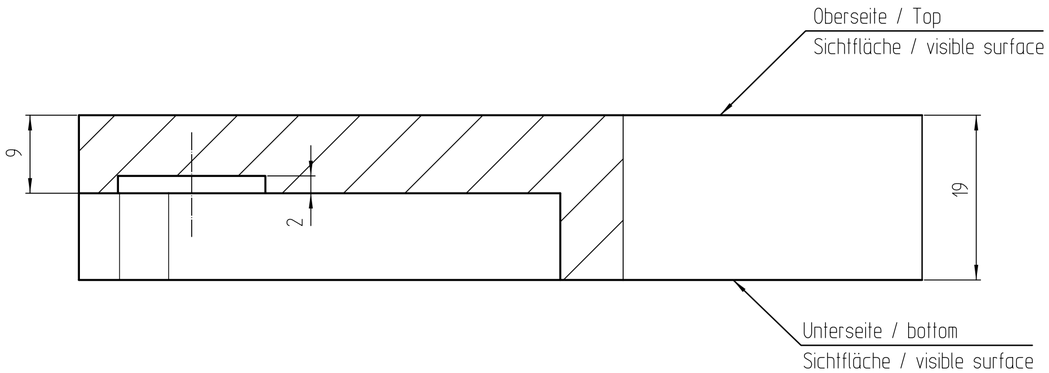

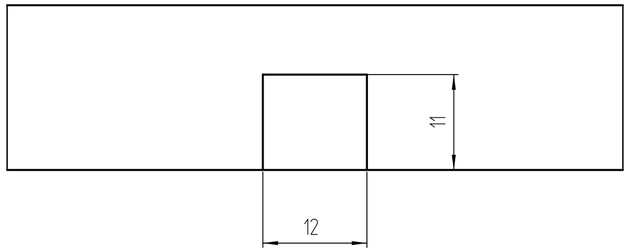

Detail3
2:1

Plattenmaße alle incl. Kanten
panel dimensions incl. edges

ringsum mit Kanten belegt
edged all around

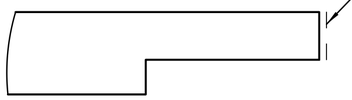

Holz, Kanten und Oberfläche nach Auftrag
Definierte Schmalseiten mit Kante belegt.
Alle Kanten leicht gefaßt
Alle Ecken gefaßt mit 2x45°

wood, edges & surface to be advised
defined narrow side covered with edges
all edges lightly edged
All corners edged with 2x45°

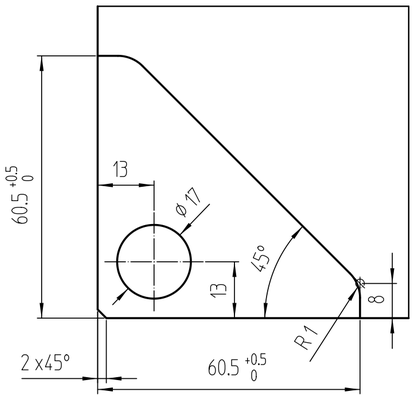

Detail1
2:1

Detail2
1:1

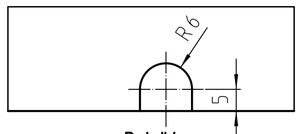

Detail4
1:1

Piece	Designation/Description	Drawing/Mat.-Nr.	Pos	Material	DIN/VBN	Remark
Changings	C Faße von 3x45° auf 2x45° geändert				Renk_A	30.07.25
	B Benennung geändert				Renk_A	17.02.20

Used by	994-151		First used for	994-151	Foreign designation	Format	Index	Sheet
	Date	Name	Weight/kg	7,602	Development No.			
Designed	08.01.18	martin	Free Dim. Tol.	Main Scale	994-181	2	C	1/1
Released	30.07.25	Renk_A	ISO 2768-mK	1:5				
In Change					Replacement for 993-108			

Designation Holzboden T475/A1300 f. Tab.r.
wooden shelf T475/A1300 f. fra

Project E01527
Customer 991

www.visplay.com

visplay

Any intellectual property right subsisting in this drawing is owned by our companies. Transmitting, using or copying without permission is prohibited.
Ohne unsere Genehmigung darf diese Zeichnung weder kopiert noch an Dritpersonen weitergegeben werden.